Mehrstrahl-Nassläufer Patronenzähler

MNK-␣PV

Abb. Zifferblatt MNK-HPV

Unser Wehrle Mehrstrahl-Nassläufer Patronenzähler für Kaltwasseranwendungen garantiert hervorragende Messwerte bei gleichzeitig hoher Messstabilität. Beim nächsten Zählerwechsel kann die Messpatrone, die bereits konformitätserklärt ist, problemlos getauscht werden.

- Temperaturbereich bis 30 °C
- Nenndurchfluss Q_3 2,5 bis Q_3 4
- Nennweite DN20
- Baulängen 105 mm bis 190 mm
- Zulassung MID-Messklasse (Q_3/Q_1) bis R315 horizontal und R50 vertikal
- Patronen-Gehäuse aus Messing
- Druckbelastung max. 1,6 MPa
- Schutzklasse IP68

Mehrstrahl-Nassläufer Patronenzähler

MNK-␣PV

TECHNISCHE DATEN

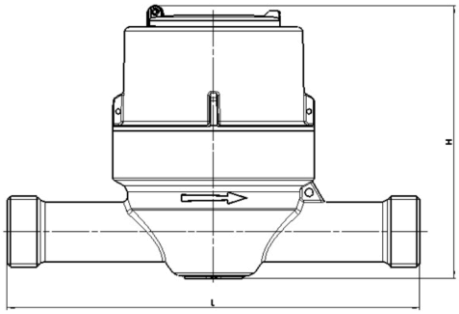

Typ

MNK- . . . = Kaltwasser von +0,1 °C bis +30 °C

Einbaulage	Typ	Länge* L in mm	Höhe H in mm (ca.)	Nenndurch-fluss Q3 in m3/h	Nennweite DN in mm	Anschluss-gewinde in Zoll	Anlauf** in l/h	Durchfluss Q' bei 1 bar Druckverlust in l/h (ca.)	Gewicht in kg (ca.)
horizontal	MNK-HPV	190	128	**4**	20	G 1 B	5	5600	1,8
Steigrohr	MNK-SPV	105	161	**4**	20	G 1 B	5	5500	2,1

* Zusätzliche Baulängen auf Anfrage ** Gerätetypische Werte in horizontaler Einbaulage.

Der Zähler benötigt keine Ein- und Auslaufstrecken (U0/D0).

Mehrstrahl-Nassläufer Messpatrone MNK-OPV zum Einbau in vorhandene WVG- Patronen-Gehäuse kann separat bestellt werden und wird konformitätserklärt ausgeliefert. Technische Daten wie oben beschrieben.

Typische Fehlerkurve für Q_3 4 R80H

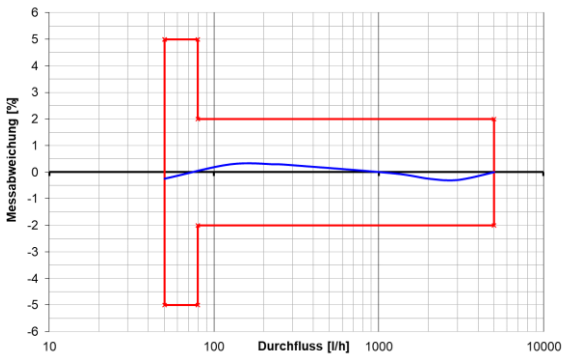

Typische Druckverlustkurve

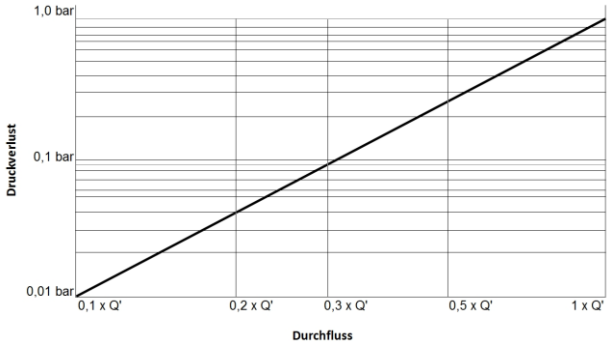

E. Wehrle GmbH | Obertalstraße 8 | D-78120 Furtwangen | info@wehrle.de | www.wehrle.de

Mehrstrahl-Nassläufer Patronenzähler

MNK-_PV

ZULASSUNGEN / ZERTIFIKATE / NORMEN

- EU-Baumusterprüfbescheinigung nach Richtlinie 2014/32/EU (MID)
- OIML R49
- EN 14154
- KTW / W270 (D)

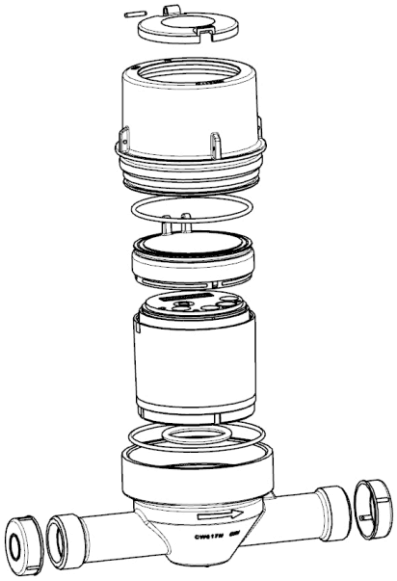

SONDERAUSSTATTUNG

- Individuelle Beschriftung des Zählwerks bzw. des Schutzdeckels nach Kundenwunsch
- Rückflussverhinderer
- Individuelle Kunden-Seriennummer (bis max. 14-stellig)

VARIANTEN

Abb. MNK-SPV (Steigrohr)

Abb. MNK-OPV (Patrone)

Datenblatt MNK-HPV, 2021-01-08-1/MEV – Technische Änderungen vorbehalten

E. Wehrle GmbH | Obertalstraße 8 | D-78120 Furtwangen | info@wehrle.de | www.wehrle.de